窯業系サイディング/木造・横張り/通気金具留め施工　参考納まり図【軒天部】

1　見切り縁 納まり

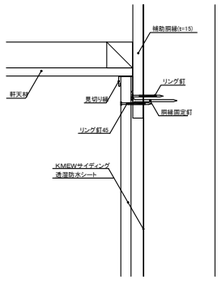

2　通気見切り縁 納まり

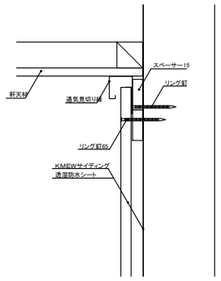

3　アルミ通気見切り縁 納まり

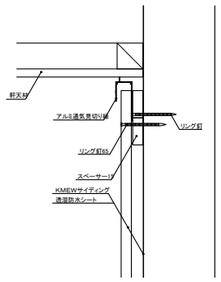

4　シーリング 納まり

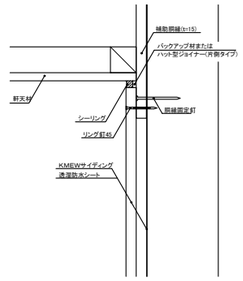

5　アルミ通気見切り縁（妻壁仕様） 納まり

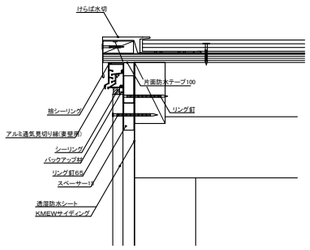

6　軒ゼロ用通気部材 納まり

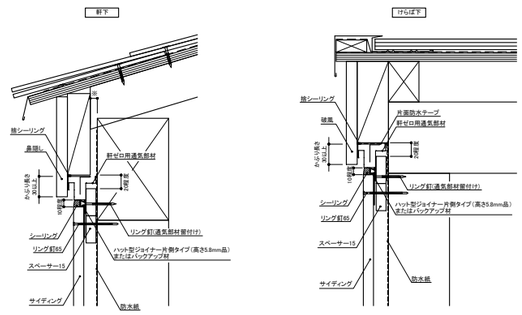

※小屋裏へ吸気する場合は、下記事項に注意してください。
・鼻隠し下地と金の間のすき間5.8mm以上あけてください。
・軒ゼロ用通気部材の通気口をふさがないようにしてください。

7　軒ゼロ用通気部材45 納まり

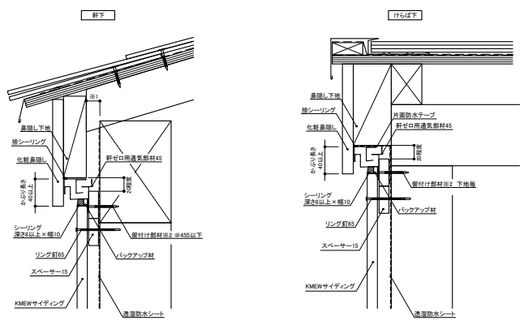

※1 小屋裏へ吸気する場合は、下記事項に注意してください。
・鼻隠し下地と金の間のすき間5.8mm以上あけてください。
・軒ゼロ用通気部材45の通気口をふさがないようにしてください。

※2 留付け部材は、φ3.3×L38以上のリング釘、スクリュー釘またはビス

8　タッチアップレス工法/シーリング 納まり

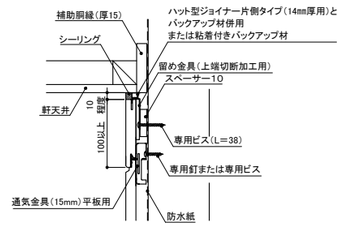

9　軒天材ライト30・45/見切り部換気部材 納まり

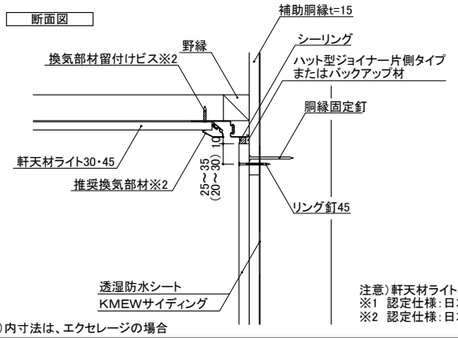

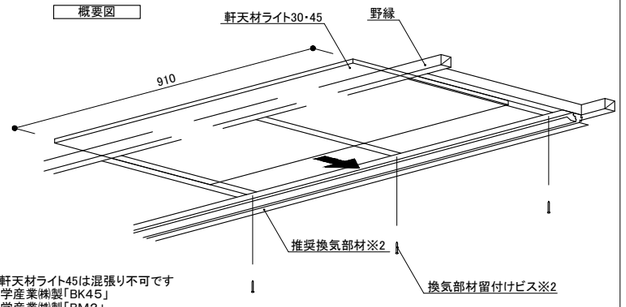

注意）軒天材ライト30と軒天材ライト45は混張り不可です
※1　認定仕様：日本科学産業㈱製「BK45」
※2　認定仕様：日本科学産業㈱製「BM2」

※(　)内寸法は、エクセレージの場合
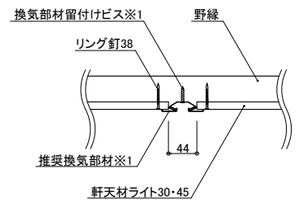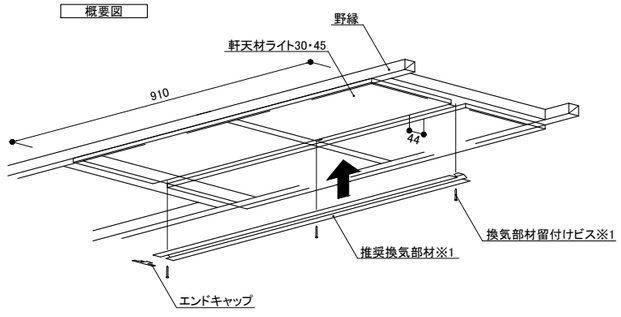
10　軒天材ライト30・45/軒天部換気部材 納まり