窯業系サイディング/鉄骨造・横張り/通気金具留め施工/1時間耐火構造〈内装材指定なし〉 参考納まり図 【出隅部】

1 同質出隅（内寸75） 納まり

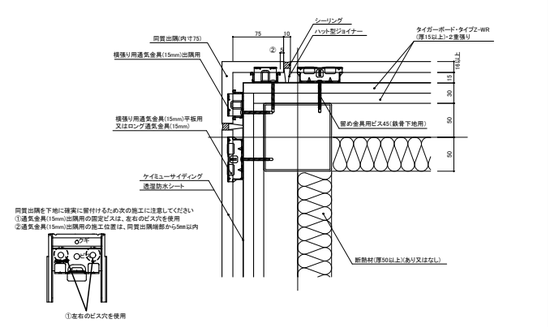

2 同質出隅（内寸100） 納まり

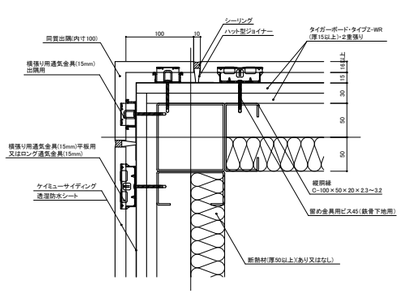

3 スマート出隅（留付補助鋼板）納まり ※SOLIDO typeF facadeに限る

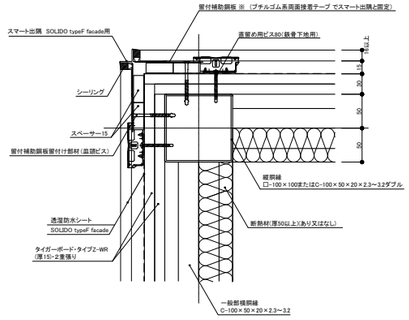

4 ライン出隅（留付補助鋼板） 納まり

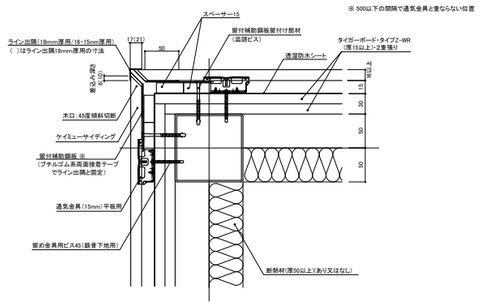

5 W出隅（留付補助鋼板） 納まり

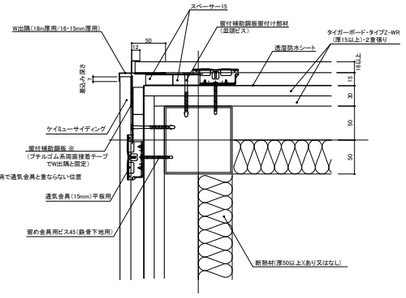

6 L出隅（留付補助鋼板） 納まり

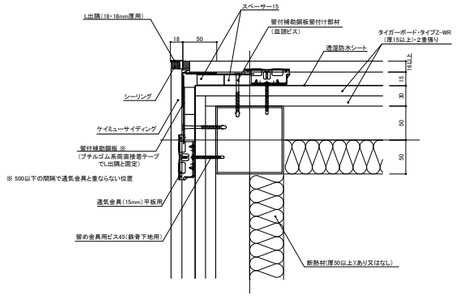
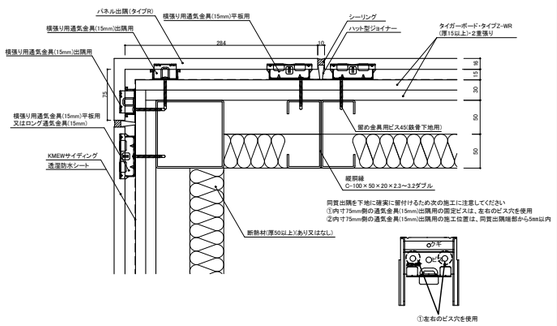
7 パネル出隅 納まり