ROOGA[雅] / 木造・合板下地 / 桟木あり　参考納まり図【軒先部】

1　軒先水切りZ型 仕様

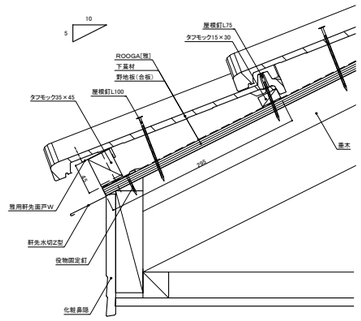

2　軒先水切りZ型(防火規制あり) 仕様

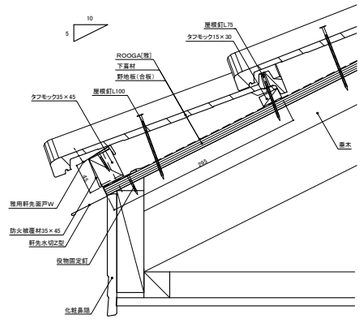

3　軒先水切りZ型(雅一文字) 仕様

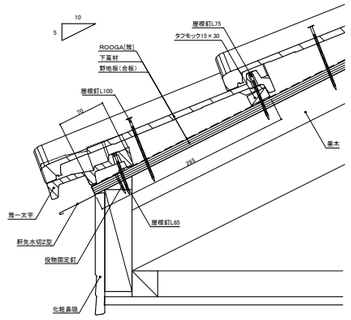

4　軒先水切りL型 仕様

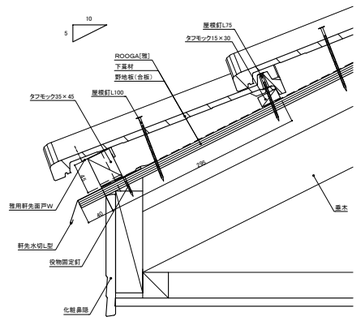

5　軒先水切りL型(防火規制あり) 仕様

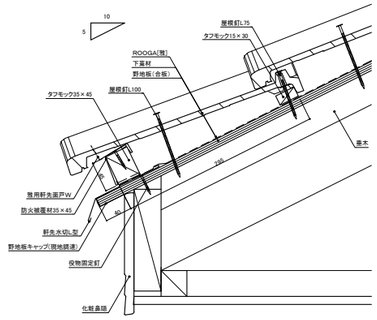
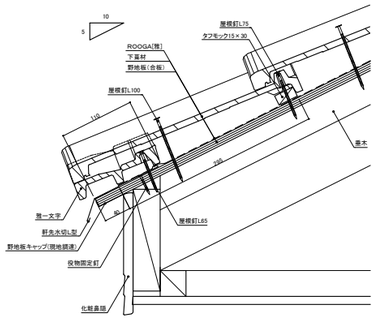
6　軒先水切りL型(雅一文字) 仕様